MARL

MALTA

Fuljett maħruġ mill-MARL

Għad-Dilettanti tar-Radju

Maltin u Għawdxin

Numru 47

Frar 2010

Fiċ-Ċentru mhux permess tipjip

Mill-Editur

Ħbieb,
Nilqagħkom għal ħarġa oħra ta' dan il-fuljett ta' Frar 2010 li hija s-47 ħarġa ta' din is-sensiela.

Nixtieq infakkar lill-membri li fi Frar se jkollna l-Laqgħa Ġenerali Annwali **nhar il-Ħadd 28 ta' Frar fl-10.00 ta' filgħodu.** Infakkarkom biex tħallsu s-sħubija tagħkom qabel il-Laqgħa. Huwa mistenni li l-membri jiġu għal din il-laqgħa biex ikunu jafu x'għamel il-Kumitat matul is-sena, kemm għall-**MARL** kif ukoll għall-istess membri.

F'dan il-fuljett għandkom xi ritratti tal-bibita tal-**MARL** li nżammet fiċ-Ċentru tagħna nhar il-**Ħadd 17 ta' Jannar 2010**. Kif tistgħu taraw l-attendenza kienet waħda numeruża u jkun tajjeb li tkun daqstant numeruża fil-bqija tas-sena.

Kien hemm min ħallas is-sħubija, imma għad hemm min għadu ma ħallasx u għalhekk għandu jagħmel hekk l-ewwel darba li jiġi ċ-Ċentru. Infakkarkom li min ma jkunx ħallas is-sħubija ma jistax jivvota jekk ikun hemm xi votazzjoni fuq xi mozzjoni.

Nerġa' nfakkar li fiċ-Ċentru ma jistax isir tipjip għaliex qiegħed ikun hemm min ma jagħtix każ u jkollu jkun hemm xi membru ieħor li jiġbidlu l-attenzjoni.

M'hemmx l-iċken dubju li kulħadd jaf bit-terrimot diżastruż li sar fil-Ħaiti u kif l-infrastruttura kollha tat-telekomunikazzjoni waqfet taħdem u kellhom ikunu d-dilettanti tar-radju li pprovdew il-mezzi ta' komunikazzjoni minkejja d-diffikultajiet li ltaqgħu magħhom.

Hawnhekk tajjeb li wieħed ifakkarkom li l-**MARL** għandha numru ta' dilettanti tar-radju li qed jaħdmu id f'id mad-Dipartiment tal-Protezzjoni Ċivili kif ukoll jieħdu sehem waqt attivitajiet li jsiru apposta madwar id-dinja biex jitħarrġu jgħaddu messaġġi bejn pajjiż u ieħor.

Madankollu, kull dilettant tar-radju għandu jagħmel ħiltu kollha biex ikollu l-apparat meħtieġ biex jekk Alla ħares qatt ikun hawn xi diżastru hawn Malta jkun jista' jipprovdi komunikazzjoni kemm bejn l-awtoritajiet f'Malta stess kif ukoll anki ma' pajjiżi oħra.

Tinsewx li f'każ ta' diżastru naturali aktarx li mhux il-mezzi ta' komunikazzjoni biss jistgħu jieqfu imma anki l-kurrent elettriku u għalhekk għandkom taħsbu biex ikollkom ġeneratur u/jew batteriji biex l-apparat tagħkom tkunu tistgħu tħaddmuh.

Bħal dejjem, nittama li l-informazzjoni fil-fuljett issibuha siewja għalikom u jekk ikollkom xi artiklu jekk jogħġobkom ħalluh fil-kaxxa tal-**QSL** tiegħi jew tistgħu tibgħatuha fuq l'e-mail tiegħi **9h1av at searchmalta dot com**.

Lawrence
9H1AV/9H9MHR

Ritratti tal-Bibita 2010

9H1PI 9H5PC 9H1AJ

9H1JT

FINKBRÄU

9H1PS, 9H1JM, 9H1XE, 9H1PI, 9H1RA, 9H1BM, 9H1XS, 9H1M, 9H1LO

9H1XE, 9H1PI, 9H1AJ, 9H1AT, 9H1BM, 9H1M, 9H1LO

9H4CT, 9H15PC, 9H1BW, 9H1AA, 9H5KS, 9H5IR, 9H1VC, 9H5DX, 9H1DM

9H1PI 9H1XE 9H1AJ 9H1JM 9H1RA 9H1EI 9H1BM 9H1PS 9H1VW 9H1AT

9H1DH, 9H15DX 9H1DM 9H1ES 9H1PI 9H1VW

SWL 9H1XS 9H1AJ 9H1AA

9H5DH **9H1XE**

9H1XS **9H1AJ** **9H1AA** **9HBM** **It-tifel ta' 9H5IR** **9H5IR**

9H1AA 9H1VW 9H5IC 9H1AQ 9H1LO

9H1AT 9H1EI 9H1SV 9H1BM 9H1ES

9H1FF 9H1LO 9H1M

9H1VW 9H1LO 9H5IC 9H1AA 9H1FF

70Mħz

Illum ħsibt li nġibilkom holqa ta' dawk imsejħa **dxclusters**, jiġifieri fejn dilettanti tar-radju jirrapurtaw fuq paġna ta' l-internet magħmula apposta stazzjonijiet li jkunu qed jaħdmu fuq frekwenzi differenti.

Wieħed isib din il-paġna fuq **http://www.dxfuncluster.com/** li hija paġna **Spanjola** fejn wieħed isib rapporti li jiġu aġġornati kull ftit minuti.

Fuq din il-paġna wieħed isib rapporti fuq il-frekwenzi ta' **70cm, 2M, 4M, 6M, 10M, 12M, 15M, 17M, 20M, 30M, 40M, 80M, 160M, ĦF, ĦF + 6M**

Infakkar li fir-**Renju Magħqud** ilhom aktar minn 50 sena li kienu ingħataw din il-frekwenza. Hawn Malta kien hawn fanal tar-radju fuqha li kien Ħal-Luqa għand il-Forza ta' l-Ajru Ingliża, u kien instema mill-**Ġermanja** kif kien irrapurtat jekk niftakar tajjeb, jew fix-**Short Wave Magazine** jew fl-**RSGB Bulletin**, illum magħruf bħala **Radcom**.

Lawrence
9Ħ1AV/9Ħ9MĦR

Pagni ta' l-Internet Interessanti

Dawn huma paġni ta' l-internet interessanti li għandhom x'jaqsmu mad-delizzju tagħna.

http://73s.org/
http://hamfeed.com/
http://www.hamtwits.com/
http://rudius.net/dxp/index.php
http://www.amsat.org/amsat-new/news/

Kalkolaturi

Hawn taħt għandkom ħolqa ta' l-internet minn fejn tistgħu tniżżlu numru ta' kalkolaturi elettroniċi li jekk issalvawhom fil-kompjuter tagħkom jaħdmu xorta waħda.

http://www.calculatoredge.com/

Hemm kalkolaturi fuq Ġenerali, Volum, Inġinerija Ċivili, Inġinerija Ottika, Inġinerija Mekkanika, Inġinerija Plastika, Metallurġija, Inġinerija Elettrika, Inġinerija Elettronika, Inġinerija Kimika, Fiżika, Ċeramika, Żejt u Gass, Inġinerija Strutturali, Finanzi,

Lawrence
9Ħ1AV/9Ħ9MĦR

500 kĦz

Illum għandkom ċirkwit ta' trasmettitur ieħor għal dawk kollha li jridu jlestu wieħed biex jekk xi darba ningħataw permess ikunu jistgħu jaħdmu mill-ewwel fuq din il-frekwenza. Aktar 'il quddiem nagħtikom ċirkwiti oħra.

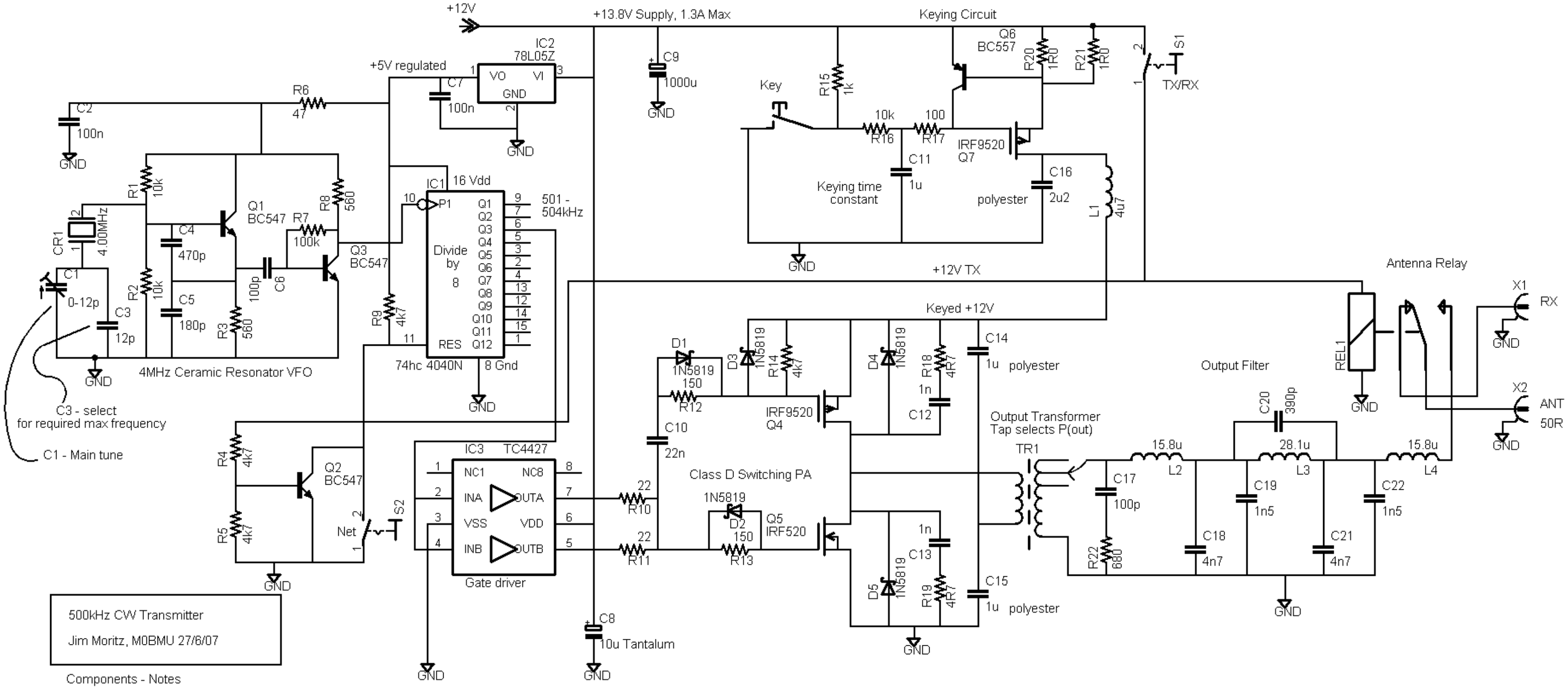

Components - Notes

Q4, Q5 mounted on 20degreesC/W heatsinks
Q7 mounted on 4 degreesC/W heatsink
L2, L4 53 turns 0.4mm wire on Micrometals T-68-2 Toroid
L3 70 turns 0.25mm wire on Micrometals T-68-2 Toroid
L1 4u7 (not critical) supression choke rated at least 1.2A
D1 - D5 1N5819 30V 1A schottky rectifier diode

RL1 Change-over contacts rated 2A, 12V coil
TR1 PA output transformer on 22mm Fair rite 43 material toroid (5943007601)
(RS components 467-4217)
Primary - 3 turns 0.8mm wire
Secondary - 15 turns 0.6mm wire, with taps to suit required output power
(Approximately) 10t = 5W
13t = 8W
15t = 11W

C3, C4, C5 polystyrene, SM, etc.
C14, C15, C17, C18, C19, C20, C21, C22
Low loss types - SM, polystyrene, polypropylene etc.
R20, R21 1R0, 0.5W resistors
All other resistors 0.25W

Stazzjon SDR

Jekk inthom tridu tistgħu tippruvaw tisimgħu stazzjon SDR li jinsab fl-Univertita' ta' Twente, Enschede, fl-Olanda fil-Fakulta' ta' l-Inginerija Elettrika, Matematika u Xjenza tal-Kompjuter.

Dan l-istazzjon li wieħed isibu fuq **http://websdr.ewi.utwente.nl:8901/** jista' jiġi intunat fuq il-frekwenza li trid inti u tkun tista' tara xi stazzjonijiet qed jinstemgħu fl-Olanda, jew aħjar f'dan il-post partikolari

Min jidħol jista' jisma fuq il-frekwenzi bejn **63 kHz – 165 kHz, 1.791 kHz – 1.892 kHz, 3.493 – 3.797 MHz, 6.999 – 7.201 MHz, 10.049 MHz – 10.150 MHz, 13.991 MHz – 14. 295 MHz** u **4.942 MHz – 5.043 MHz**, waqt li l-antenna hija **W3DZZ** fuq bini għoli ta' 40 metru..

Tista' tintona fejn trid fuq liema frekwenza trid, tagħzel **ĊW, USB, LSB**, filtri **wesgħin** jew **dojoq**, u tista' tvarja wkoll kollox mis-simbolu tal-filtru taħt kull frekwenza. Tista' tissemma wkoll stazzjonijiet **AM** billi tintona r-riċevitur ezatt fuq il-frekwenza ta' l-istazzjon.

Jekk wieħed ikun qiegħed jittrasmetti jista' jintona r-riċevitur fuq il-frekwenza tiegħu u jista' jkun jaf jekk huwiex qiegħed jinstema' fl-Olanda u kif ikun qiegħed jinstema s-sinjal tiegħu jekk ikun qiegħed jinstema'.

Wieħed jista' wkoll jagħmel in-nominattiv tiegħu ħalli malli jidħol fuq is-sit jingħaraf mil-kompjuter u jista' anki jibgħat rapporti

Kummenti jistgħu jintbagħtu lil **PA3FWM** fuq **pa3wfm at amsat dot org** jew isfel fejn hemm kaxxa apposta.

Hemm ukoll ħolqa fejn teħodkom fuq paġna oħra fejn hemm ħoloq għal stazzjonijiet oħra fejn hemm riċevituri **SDR** li tistgħu tisimgħuhom. Hawn taħt għandkom il-ħoloq u xi dettalji tagħhom.

http://w4mq.com/
1794 – 1890 Ħolqa żgħira
7.117 – 7.309 Dipol
14.053 – 14.245 Dipol

http://websdr.pa3weg.nl/
Wouter Weggelaar PA3WEG **pa3weg@amsat.org**
0 – 20kHz

Kaiserlautern Germany
Gerolf Ziegenhain DG6FL, **g.ziegenhain.com**
http://saturn.physik.uni-kl.de/
Softrock 40 Antenna Dipol
7.008 – 7.104 MHz

http://lindsey.esrac.ele.tue.nl/
Eindhoven, l-Olanda
Harry en Martin, posta elettronika **pa3dsc-at-veron.nl**
7.0 - 7.096 MHz Verticali
3.476 – 3.524 MHz Verticali

http://outside.wallawalla.edu:8901/
K7UEB Walla Walla University, College Place, Washington
14.102 – 14.198 MHz 20 meter Softrock
Antenna Mosley Classic 36 għolja 90 pied

HB9AZT 80M 2 x 17.5 M Dipol ambjent storbjuż
http://77.56.153.126:8901/
3.608 - 3.800 MHz
Riċevitur Web-SDR (PMSDR), qiegħed f'Tagelswangen/Switzerland,
HB9AZT, posta elettronika **hb9azt(at)bluewin.ch**

HB9FX 160M GP daqs normal (full size)
http://HB9FX-WebSDR.dyndns.org/
1.812 1.908 MHz
Riċevitur WebSDR, jinsab fil-post remot ta' HB9FX "Hochwacht" hdejn Zofingen.
Għal aktar dettalji morru **http://www.hb9fx.ch/hochwacht**. Huwa mħaddem minn HB9BHU, posta elettronika **hb9bhu@bluewin.ch**

Lawrence
9Ħ1AV/9Ħ9MĦR

Frekwenzi baxxi

Ktibt kemm-il darba dwar il-frekwenzi baxxi u anki tajtkom xi frekwenzi fejn tistgħu tissemmgħu għal stazzjonijiet li jużaw dawn il-frekwenzi. Illum għandkom xi frekwenzi oħra li forsi jistgħu jinteressawkom.

Infakkarkom li jekk wieħed ma jkollux riċevitur fuq dawn il-frekwenzi, jista' ifittex u jsib numru ta' ċirkwiti biex ikun jista' jagħmel apparat li bih ikun jista' jissemma dawk il-frekwenzi fuq ir-radju jew transriċevitur li jkollu. Aktar 'il quddiem nagħmel xi ċirkwit fuq il-fuljett.

Antenni tistgħu tużaw dak li jkollkom u tistgħu tagħmlu wkoll xo ħolqa li tintunawha fuq il-frekwenza li tkunu tridu jew anki hawn ħoloq li jistgħu jintużaw fuq firxa ta' frekwenzi mingħajr ħtieġa li toqgħodu tintunawhom. Aktar 'il quddiem nagħtikom xi dettalji dwar dawn il-ħoloq.

Dawn huma xi frekwenzi li wieħed jista' jipprova jissemma fuqhom.

60 kHz, WWVB Fort Coffins, Colorado, USA
25.2 kHz (m'għandux nominattiv) La Mourie, Dakota tat-Tramuntana, USA
NAA 24 kHz Cutler, Maine, USA
37.5 kHz, NRK Grindavik Islandja
24.8 kHz, Tim Creek, WA, USA
21.4 kHz, NPM Hawaii, USA

Aktar il quddiem nagħtikom xi frekwenzi oħra li huma ħafna aktar baxxi.

Lawrence
9Ħ1AV/9Ħ9MĦR

Attivitajiet tal-MARL

Laqgħa Ġeneral Annwali

Il-Laqgħa Ġenerali Annwali se ssir nhar il-Ħadd 28 ta' Frar fl-10.00 ta' filgħodu. Jekk ma jkunx hemm quorum sa' l-10.30 il-laqgħa ssir bil-membri preżenti. L-Aġenda tal-laqgħa hija din:

Qari u diskussjoni tal-Minuti
Qari u diskussjoni tar-Rapport Amministrattiv
Qari u diskussjoni tar-Rapport Finanzjarju
Affarijiet oħra

Nixtiequ nfakkrukom li kull min għandu xi suġġerimenti, mozzjonijiet li jkunu issekondati u xi punti ta' diskussjoni jekk jogħġbu jibgħathom lis-Segretarju mill-inqas 10-ijiem qabel il-Laqgħa Ġeneral Annwali.

Ħlas tas-Sħubija

Infakkrukom li wasal iż-żmien li wieħed iħallas is-sħubija tiegħu biex jibqa' membru fil-MARL. Il-kaxxier dejjem lest biex jilqa' l-ħlas tas-sħubija tagħkom kull meta ċ-Ċentru tal-MARL ikun miftuħ jew jekk ma tistgħux tiġu tistgħu tħallsu b'ċekk pagabbli lill-MARL. Is-sħubija hija €23

Infakkru li ċ-Ċentru tal-MARL ikun miftuħ kull nhar ta' Tlieta u l-Ħamis bejn is-6.00 p.m. u t-8.00 p.m. u l-Ħadd bejn l-10.00 u nofs in-Nhar.

Grupp tal-Yahoo

Oqgħodu attenti u idħlu fil-grupp tal-yahoo ħalli tkunu nfurmati sewwa bl-aħħar attivitajiet li nkunu se nagħmlu.

Tinsewx li se jkollna attivitajiet għat-tliet xhur li ġejjin u jista' jkun li ma jkunux jistgħu jidhru fuq dan il-fuljett minħabba li jkun diġa' ħareġ u għalhekk l-avviż isir fuq il-grupp permezz ta' l-internet.

Ibghatu ittra elettronika lil Ivan, 9H1PI fuq ivan.privitera at gmail.com biex issiru membri tal-grupp

Infakkrukom ukoll li kull min irid jista' jniżżel dan il-Fuljett direttament minn fuq www.9h1mrl.org/ newsletter. htm

Lawrence
9H1AV/9H9MHR